	Для ШС тип 2 АМ4-R2 (нормально замкнутый)
Rок	Резистор, 680 Ом С1-4, 0,25 Вт, ±5%
Rд1	Резистор, 680 Ом С1-4, 0,25 Вт, ±5%
Rд2	Резистор, 680 Ом С1-4, 0,25 Вт, ±5%

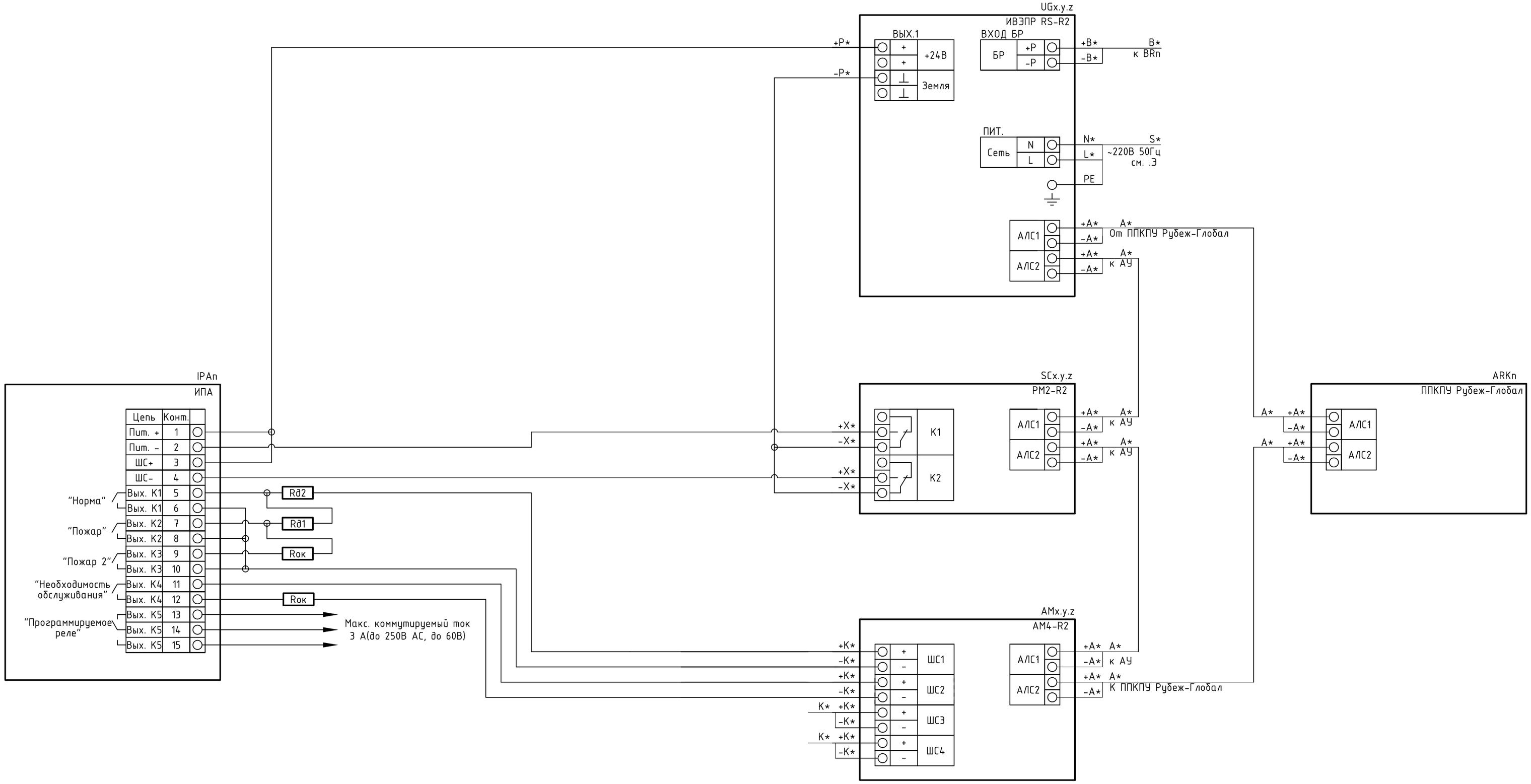

Примечания
1 * - маркировку уточнить в соответствии с планами расположения оборудования.
2 АУ - адресные устройства.
3 Кабель с маркировкой S* не учтен данным проектом.

Изм.	Кол.уч.	Лист	№ Док.	Подпись	Дата
Разработал					
Проверил					
Н. контр.					

ШИФР

Адрес

Название объекта

Стадия	Лист	Листов
Р	zz	

Типовая схема подключения адресной метки "АМ4-R2" к извещателю пожарному аспирационному ИПА v5

Формат А2

Согласовано

Взам.инв. N

Подпись и дата

Инв.N подл.